Großgeräteaufbauten

Unsere Anleitungen bieten Ihnen kurze und informative Einblicke in die Möglichkeiten, verschiedene Großgeräteaufbauten mit unterschiedlichen Geräten und Materialien zu realisieren.

Laden Sie die Anleitungen einfach auf Ihr Smartphone oder Tablet und starten Sie in der nächsten Sportstunde richtig durch. Die Übersicht wird regelmäßig aktualisiert und erweitert.

Sie haben einen eigenen Großgeräteaufbau, welchen Sie gerne in unserer Sammlung sehen möchten? Wir freuen uns über Ihre Ideen! Reichen Sie hier ihren Aufbau ein und bekommen Sie bei Veröffentlichung ein Give-Away (hochwertiges Microfaser-Handtuch) als Dankeschön.

In Kooperation mit

Filtern Sie für Sie relevante Beispiele, indem Sie einen oder mehrere Filter setzen

- ❏ Barren
- ❏ Großer Kasten
- ❏ Holzstäbe
- ❏ Kastendeckel
- ❏ Kegel
- ❏ Kleiner Kasten
- ❏ Kleines Trampolin
- ❏ Langbank
- ❏ Leiter
- ❏ Medizinball
- ❏ Mittelteil (Kasten)
- ❏ Reck
- ❏ Reifen
- ❏ Ringe
- ❏ Schwungtuch
- ❏ Seil
- ❏ Sprossenwand
- ❏ Sprungbrett
- ❏ Tau

❏ Trapez

❏ Turnmatten

❏ Weichboden

Filter zurücksetzen

Kletternetz

Für den Aufbau wird eine Leiste an Tauen ausgefahren und die Taue durch Seile auf zwei verschiedenen Höhen aneinandergeknotet. Der Abstand variiert dabei je nach Größe und Alter der Kinder. Als Ein- und Ausstieg werden kleine Kästen verwendet, die auf der Höhe der unteren Seile seien sollten. Unter den Tauen wird mit kleinen Turnmatten gesichert.

Wichtig: Am Anfang und Ende des Aufbaus sollten Helfer stehen, die das „Kletternetz" auf Spannung halten.

Materialbedarf	
4x Tau	6x Seil
2x Kleiner Kasten	4x Kleine Turnmatte

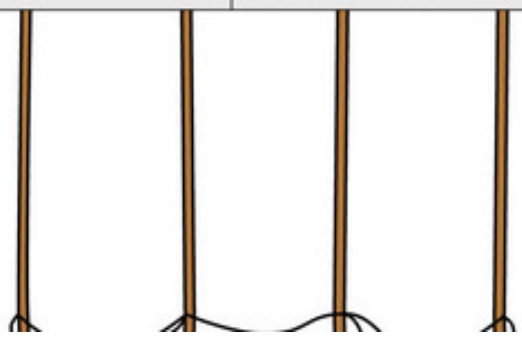

Kletternetz

Tau

Kleiner Kasten

Turnmatten

Seil

8-12x Seil	1x Kleiner Kasten
1x Barren	4x Kleine Turnmatte

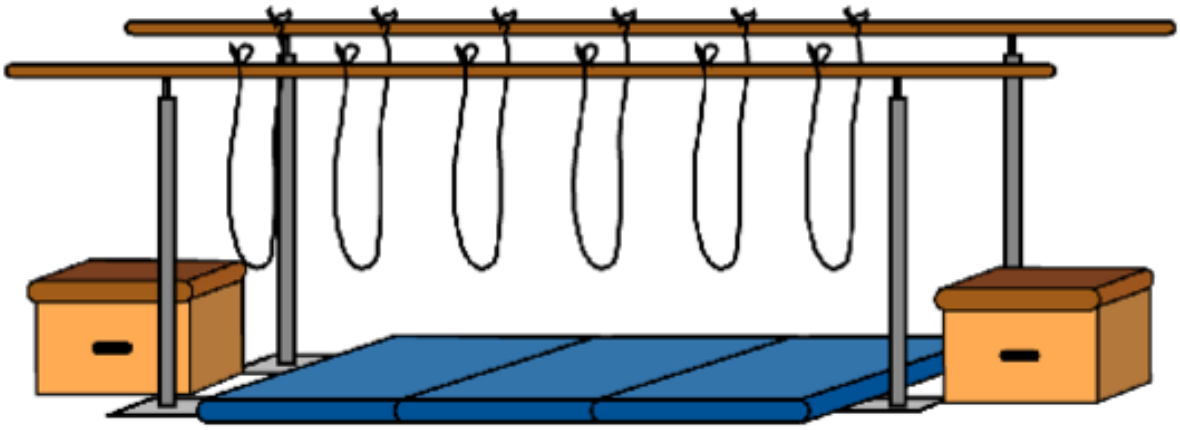

Seilbrücke

Barren

Turnmatten

Kleiner Kasten

Materialbedarf	
4x kleine Trampoline	4x Kastendeckel
4x Mittelteil	4x Weichböden
4x Kleine Matte	

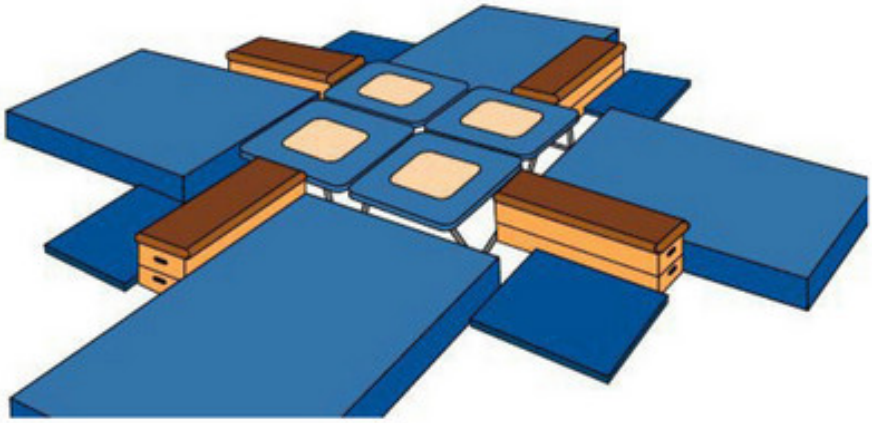

Kreisspringen mit kleinen Trampolinen

Kastendeckel

Kleines Trampolin

Weichboden

Turnmatten

Materialbedarf	
1 x kleines Trampolin	Mehrere Weichböden
Mehrere Matten	2 x Kästen

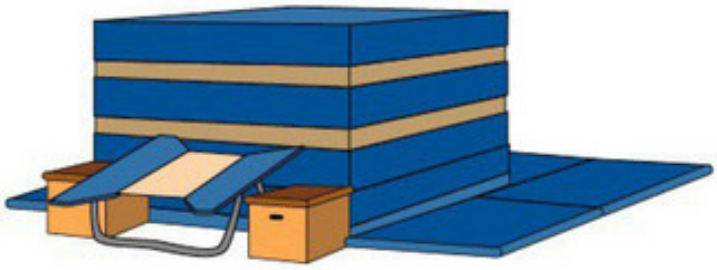

Mattenturm mit kleinem Trampolin

Kleiner Kasten

Kleines Trampolin

Weichboden

Turnmatten

Materialbedarf	
2x Kleiner Kasten	1x Weichboden
1x Kleines Trampolin	1x Kleine Turnmatte

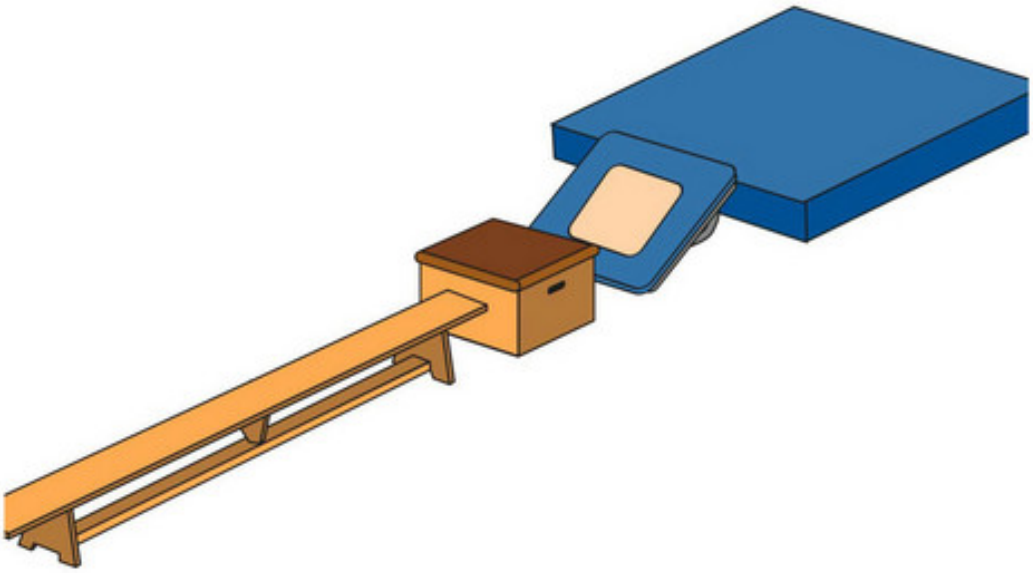

Kleiner Trampolinsprung

Kleiner Kasten

Weichboden

Kleines Trampolin

Turnmatten

Materialbedarf	
2x Turnringe	2-4x Kleine Turnmatte

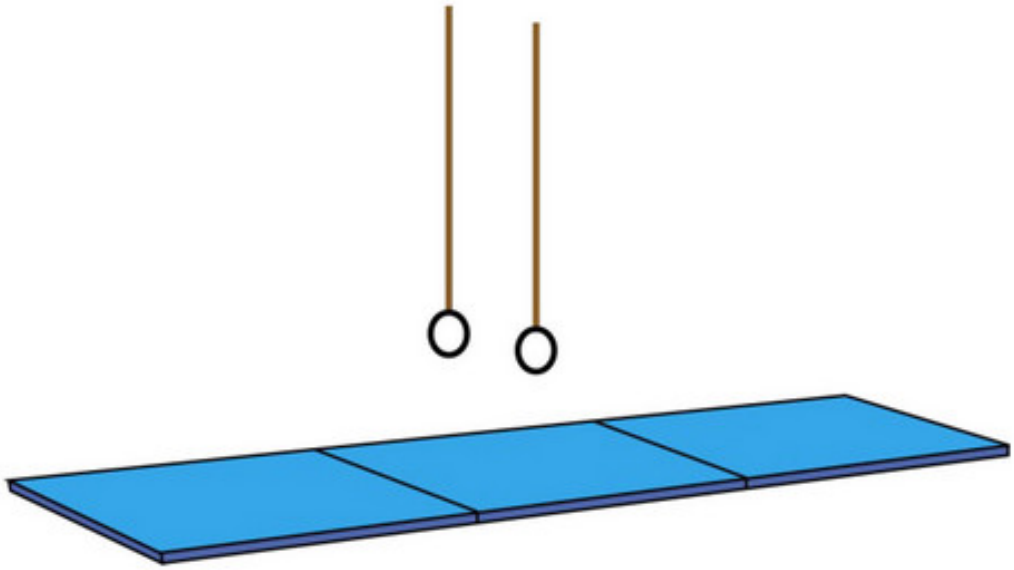

Ringschwung

Ringe

Turnmatten

Materialbedarf	
7x Turnmatten	1x Langbank
5x Tau	

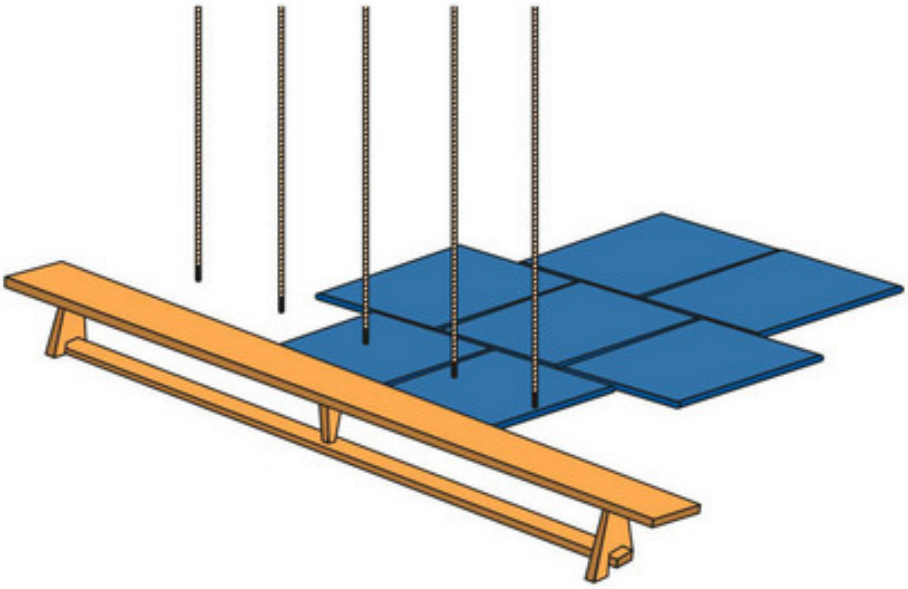

Zielschwingen mit Tauen

Turnmatten

Langbank

Tau

Materialbedarf	
2x großer Kasten	8x kleine Turnmatte
2x Weichboden	

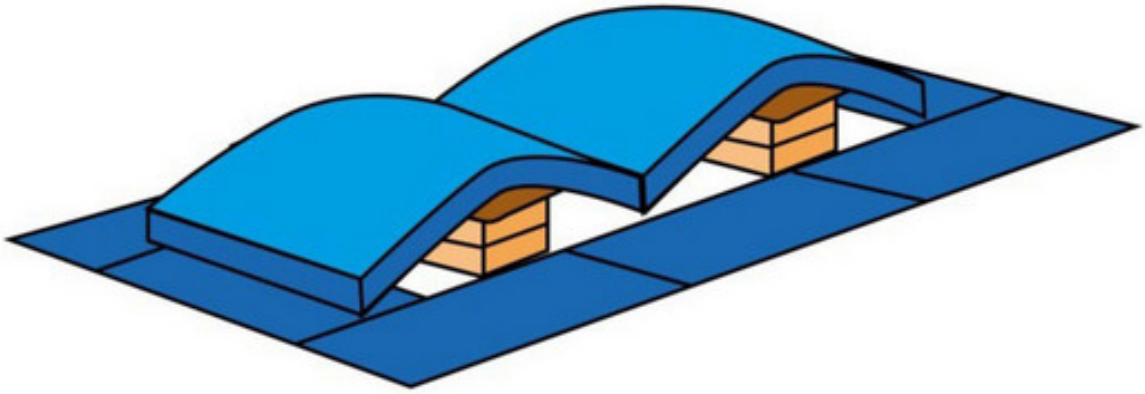

Wellenbahn (tief)

Großer Kasten

Turnmatten

Weichboden

Materialbedarf	
3x Reifen	1x Kleine Turnmatte

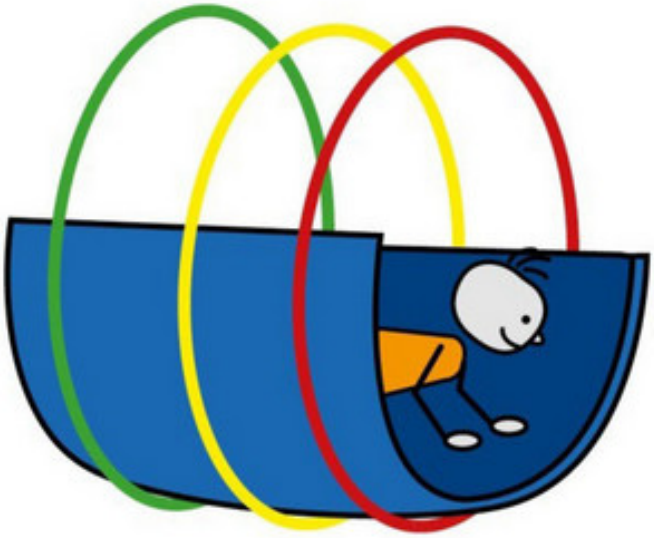

Wackeliges Krabbeln

Reifen

Turnmatten

Materialbedarf	
2x Kleiner Kasten	1x Weichboden
1x Langbank	2x Kleine Turnmatte
2x Tau	

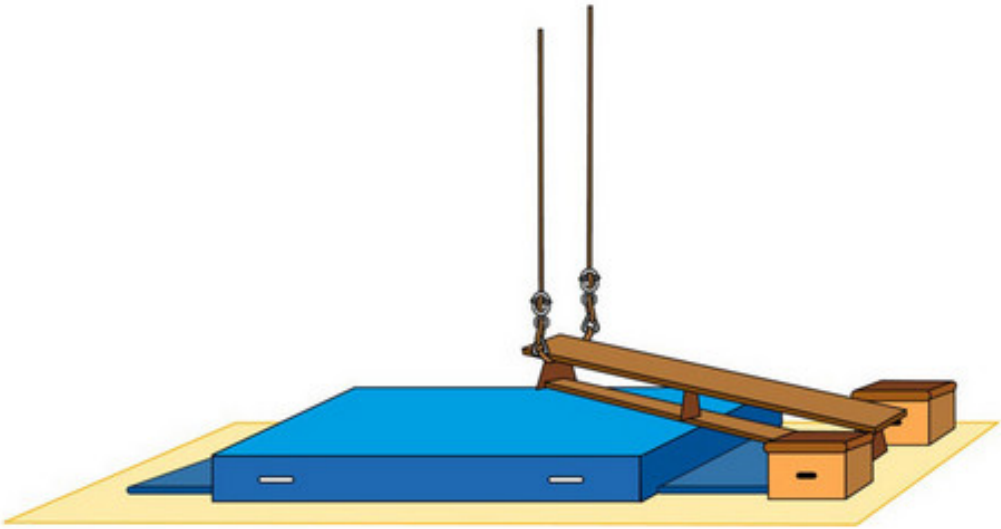

Wackeliger Aufstieg

Kleiner Kasten

Weichboden

Langbank

Turnmatten

Tau

Materialbedarf	
2x Barren	2x Weichboden

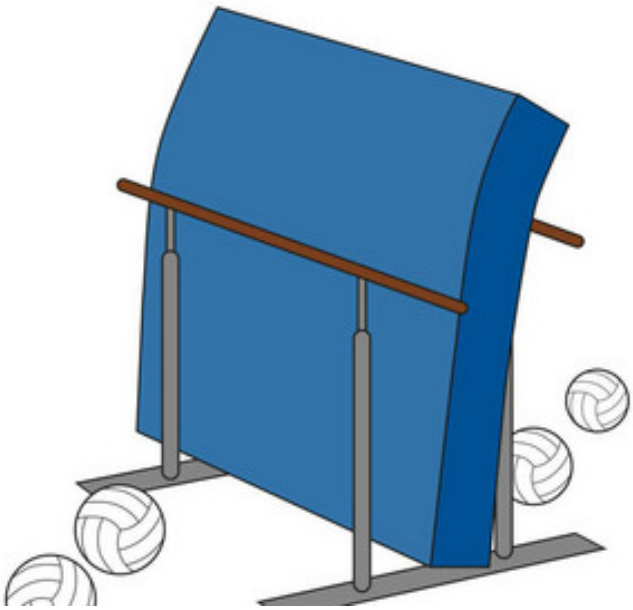

Netz ohne Durchblick

Barren

Weichboden

Materialbedarf	
2x Sprossenwand	4x großer Kasten
2x Weichboden	Mehrere Matten zur Absicherung

Klettertal

Sprossenwand

Großer Kasten

Weichboden

Turnmatten

Tunnel mit kleinen Kästen

Eine kleine Matte wird in der Mitte der Längsseite gebogen und zwischen zwei kleinen Kästen eingeklemmt. Der Tunnel kann wieder durchkrabbelt, durchrobbt oder mittels Rollbrettes durchfahren werden.

Hinweis: Dieser Aufbau ist nicht mit allen Turnmatten möglich.

Materialbedarf	
2x Kleiner Kasten	1x Kleine Turnmatte

Tunnel mit kleinen Kästen

Turnmatten

Kleiner Kasten

Materialbedarf	
4x Kleiner Kasten	4x Kleine Turnmatte

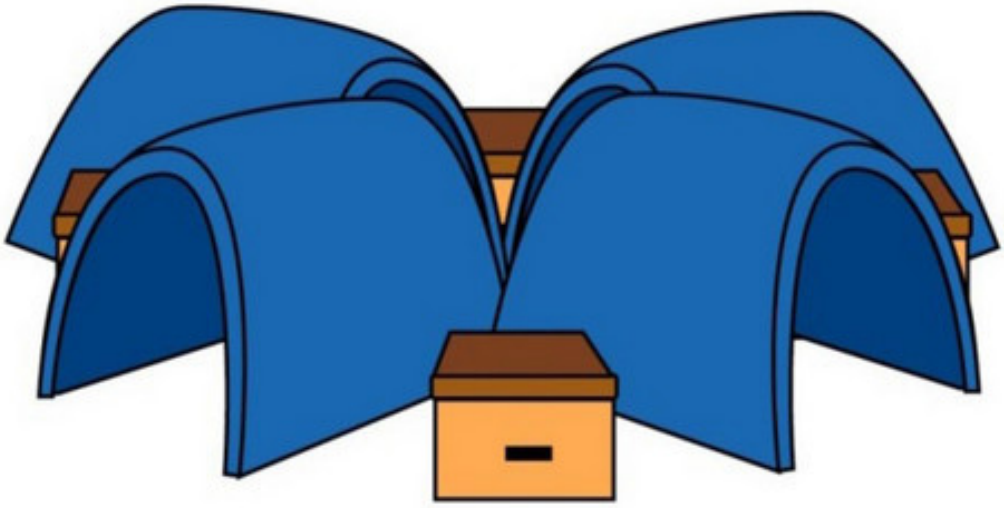

Tunnelkreuzung

Turnmatten

Kleiner Kasten

Materialbedarf	
1x Weichboden	1x Großer Kasten
1x Kleiner Kasten	1x Langbank
1x Kleines Trampolin	

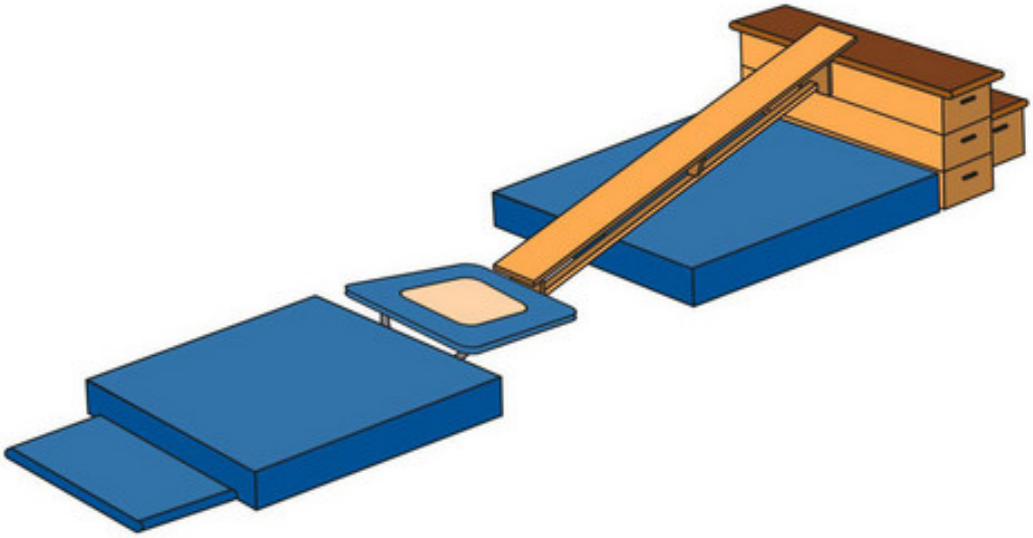

Trampolinsprung mit Rampe

Kleiner Kasten

Weichboden

Großer Kasten

Langbank

Kleines Trampolin

Materialbedarf	
1x Schwungtuch	2x Großer Kasten oder 1x Barren

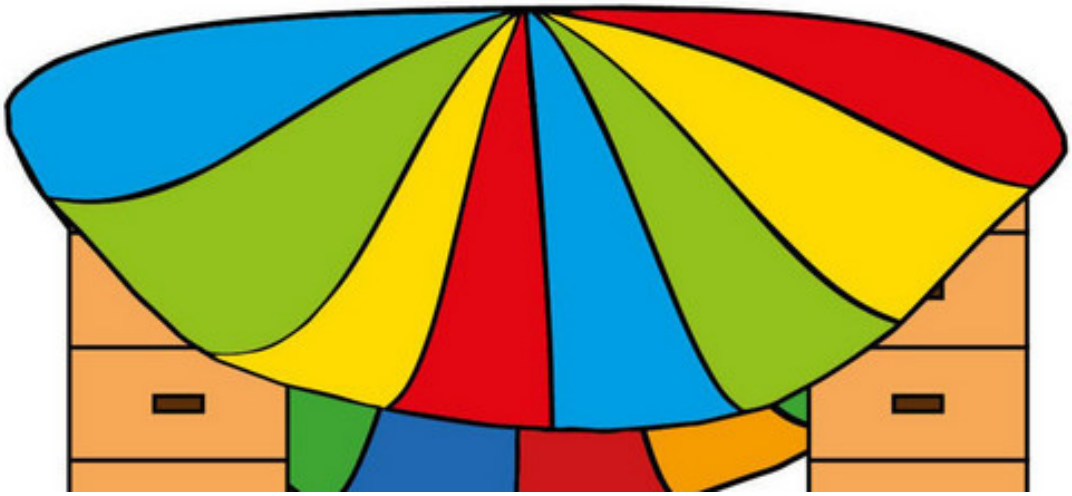

Schwungtuchzelt

Schwungtuch

Großer Kasten

Materialbedarf	
2x Ringe	1x Trapez
2x Kleine Turnmatte, ggf. Weichboden je nach Höhe	2x Seil

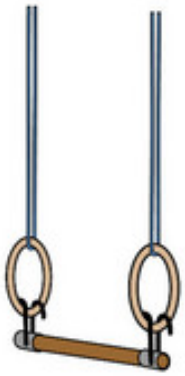

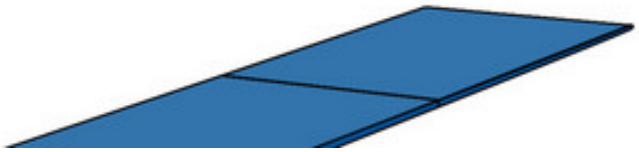

Schwungstange

Ringe

Trapez

Tau

Turnmatten

Materialbedarf	
1x Reckstange	2x Recksäulen
2x Kleine Turnmatte	Ggfs. kleiner Kasten als Einsteigshilfe

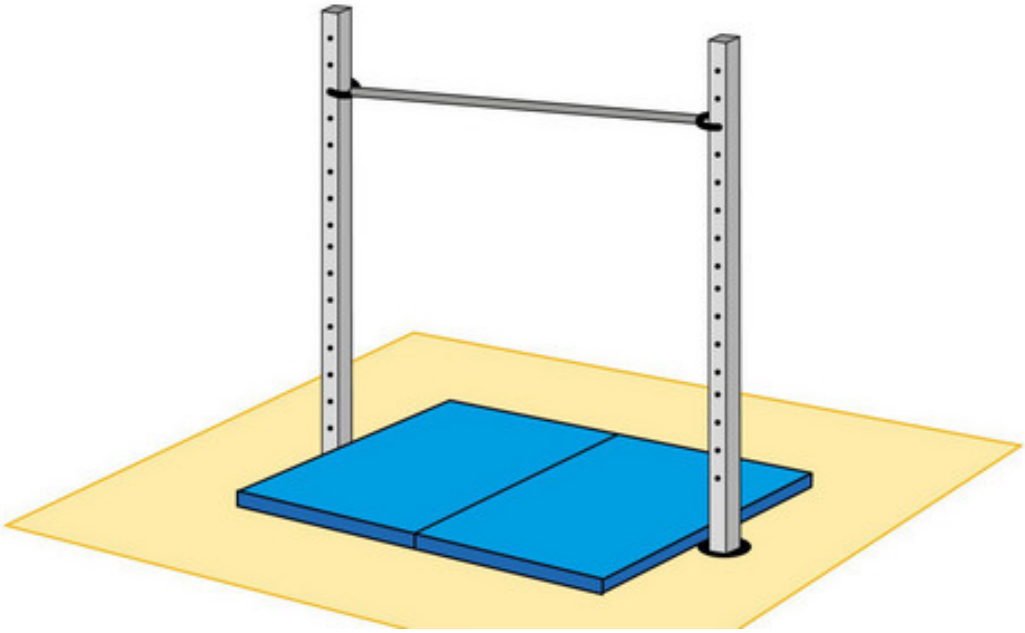

Reck

Reck

Turnmatten

Materialbedarf	
2x Kleine Tummatte	2x Langbank

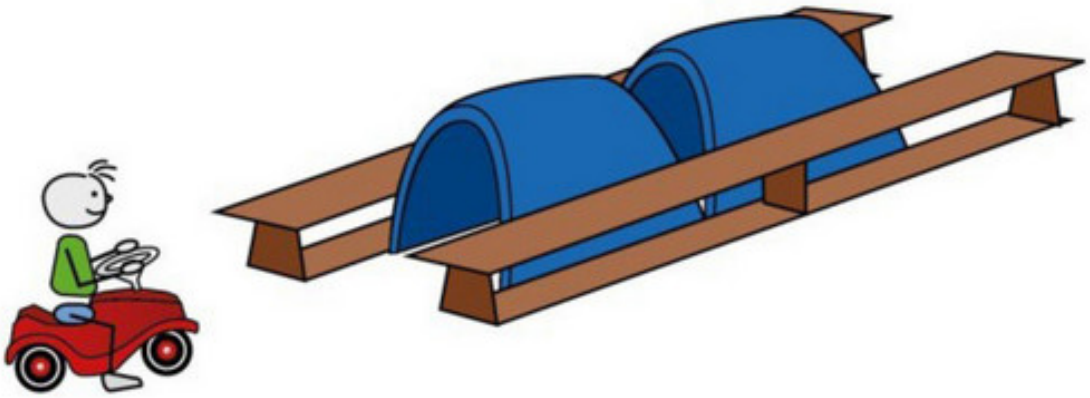

Mattentunnel

Langbank

Turnmatten

Materialbedarf	
3x Kleiner Kasten	2x Reifen

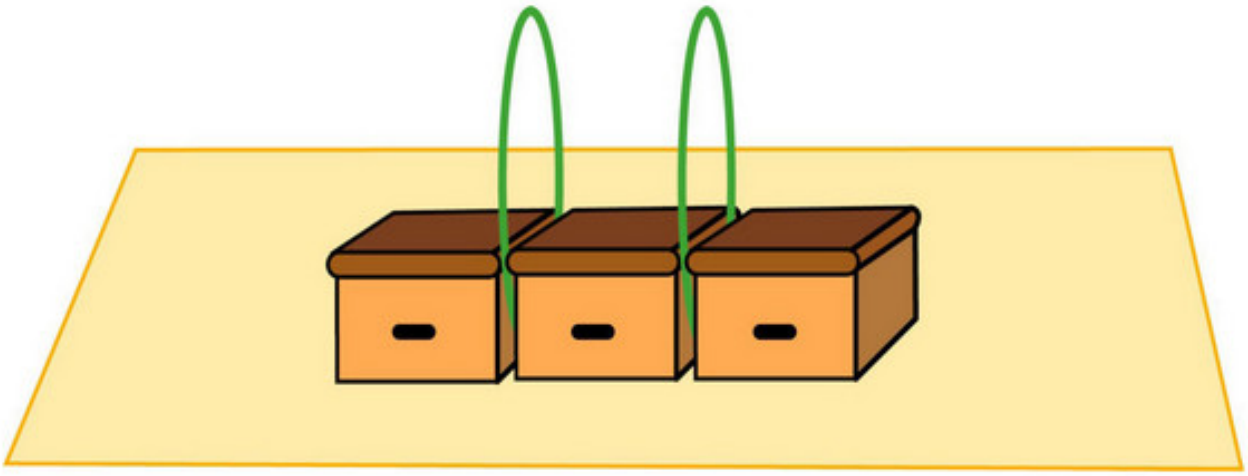

Manege

Kleiner Kasten

Reifen

Materialbedarf	
1x Tau	2x großer Kasten
Mehrere Weichböden	Mehrere Turnmatten

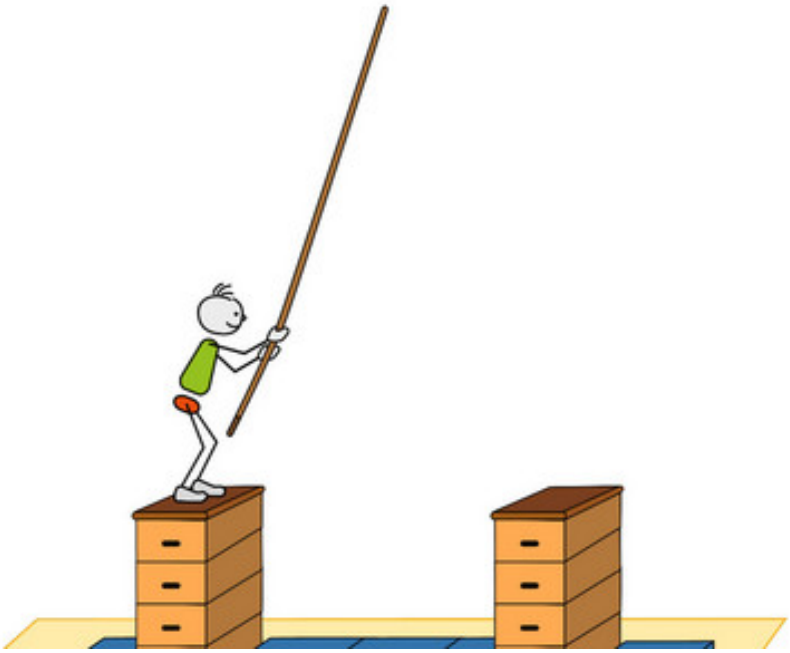

Lianenschwung

Großer Kasten

Weichboden

Turnmatten

Tau

Materialbedarf	
2x großer Kasten	1x Leiter
1x Weichboden	

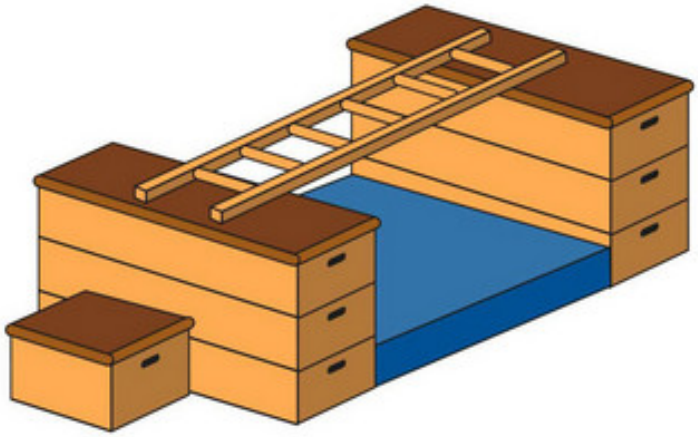

Leiterbrücke (große Kästen)

Großer Kasten

Leiter

Weichboden

Materialbedarf	
2x Kleiner Kasten	1x Leiter
3x Turnmatten	

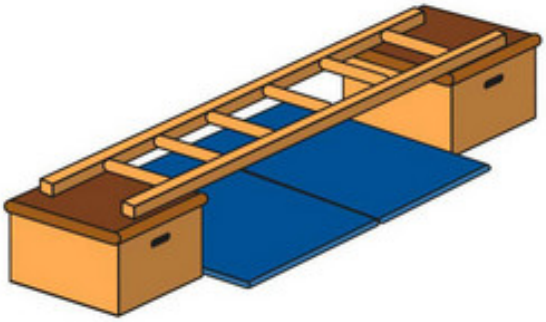

=

Leiterbrücke

Kleiner Kasten

Turnmatten

Leiter

Materialbedarf	
1x Kleine Turnmatte	1x Kleiner Kasten
1x Langbank	

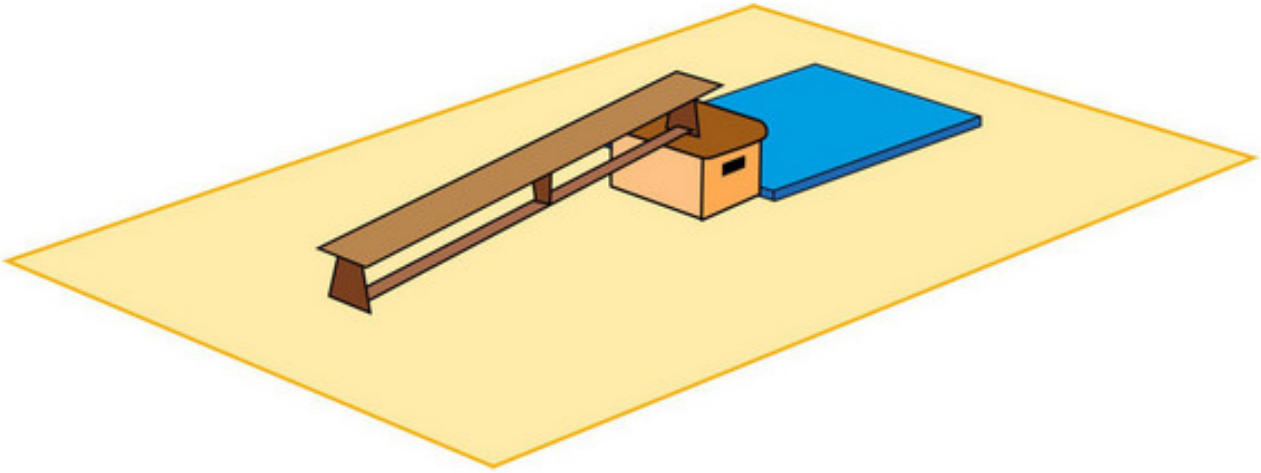

Langbank Rampe

Langbank

Kleiner Kasten

Turnmatten

Materialbedarf	
3x Langbank	3x Medizinball
Mehrere Turnmatten	

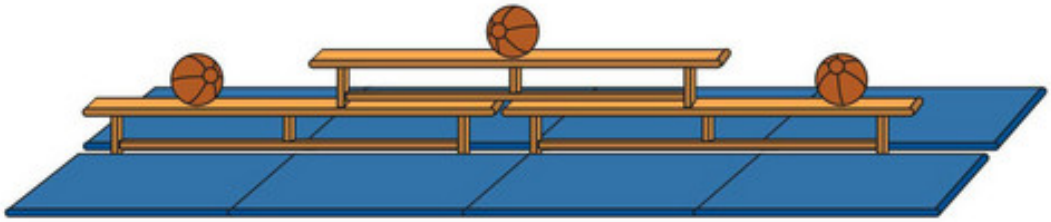

Langbankpyramide

Langbank

Medizinball

Turnmatten

Materialbedarf	
2x Kleiner Kasten	2x Langbank
1x Sprossenwand	5x Turnmatten
Ggf. Teppichfliesen zur Schonung von Kastenoberfläche	

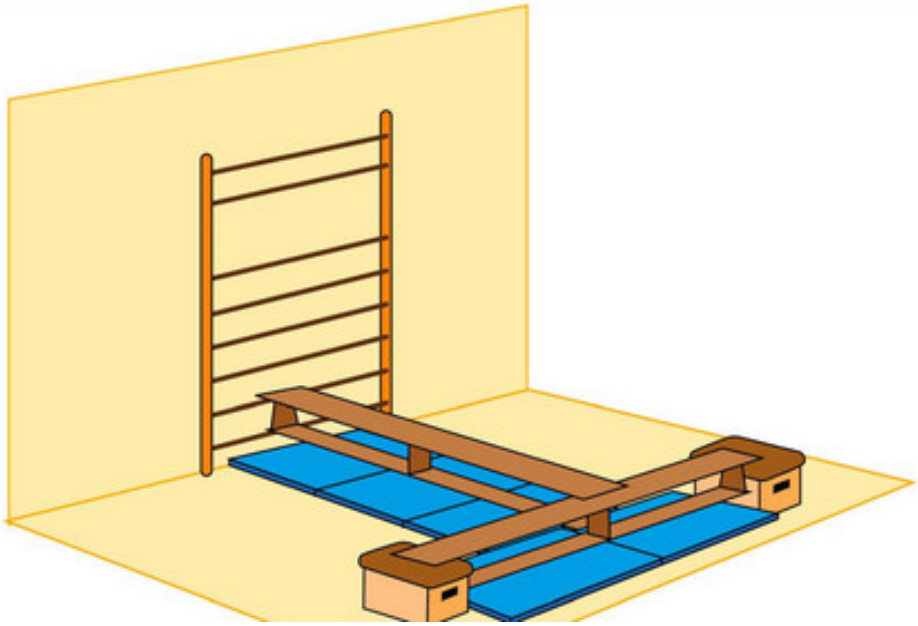

Langbankbrücke

Kleiner Kasten

Sprossenwand

Langbank

Turnmatten

Materialbedarf	
3x Kleine Turnmatte	2x Mittleres-Modul eines großen Kastens

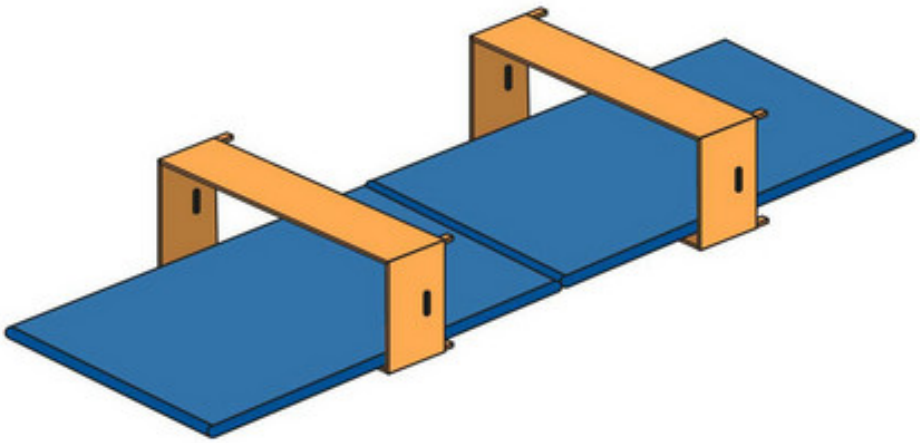

Krabbelstrecke

Mittelteil (Kasten)

Turnmatten

Materialbedarf	
1x Barren	mehrere Turnmatten
1x Langbank	Ggfs. Weichbodenmatte

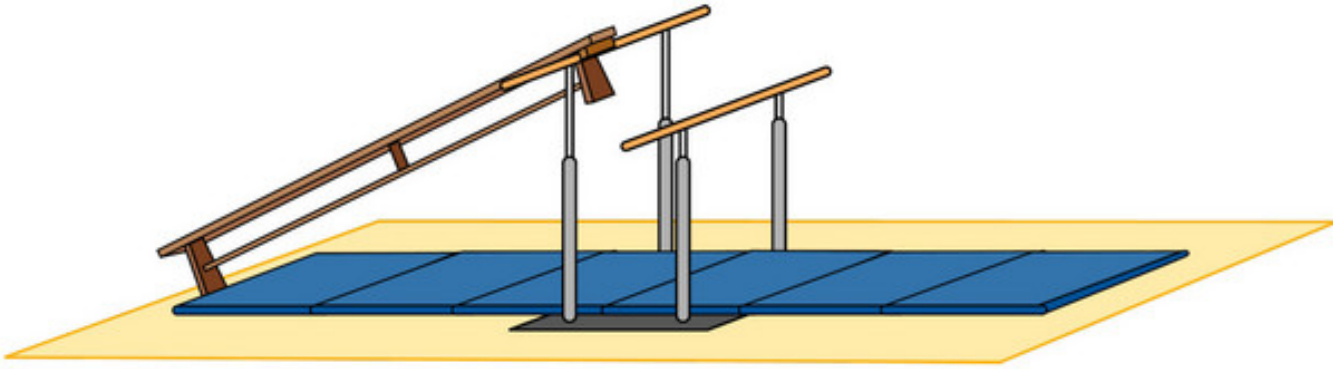

Kletterstation

Barren

Langbank

Weichboden

Turnmatten

Materialbedarf	
2 x Weichboden	1x Sprossenwand
1x Langbank	

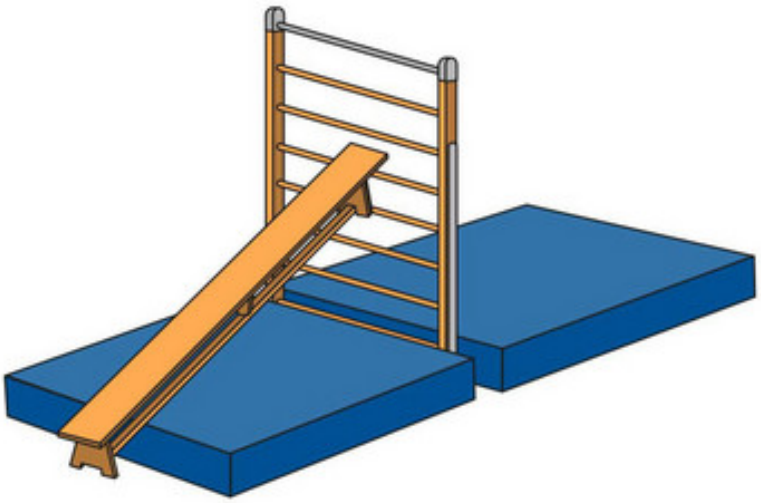

Kletter-Rampe

Weichboden

Langbank

Sprossenwand

Materialbedarf	
3x Langbank	1x Sprossenwand
1x Kartenspiel	Mehrere Turnmatten

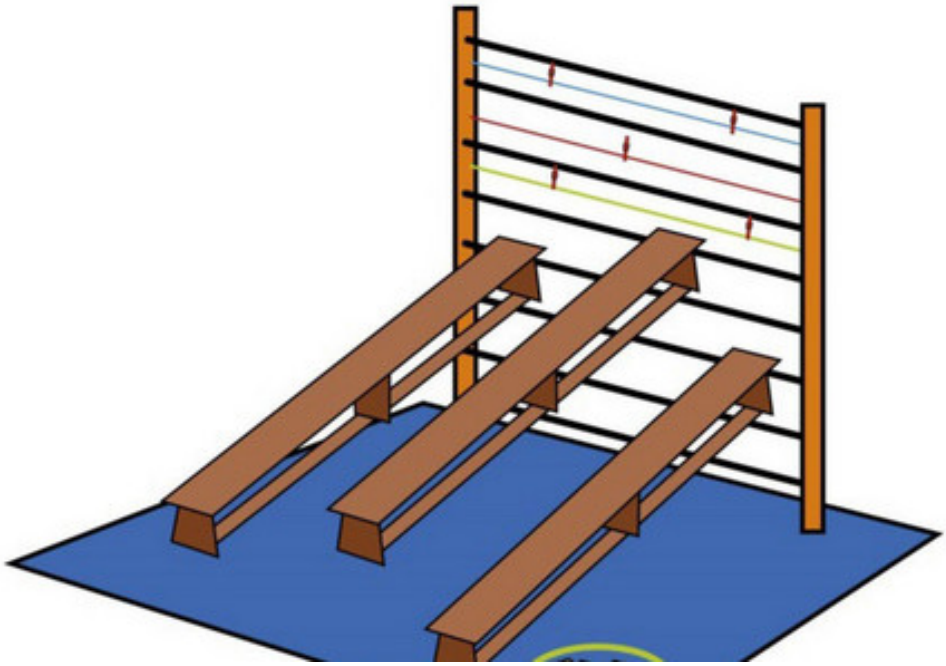

Klettern und Sortieren

Langbank

Sprossenwand

Turnmatten

Turnmatten-Brücke

Kleine Kästen werden im abstand von circa 30-40cm hintereinander aufgereiht und darauf werden kleine Turnmatten platziert. Über diese Brücke kann man drüber laufen.

Hinweis: Turnmatten-Art in der Halle beachten und bei Stolpergefahr durch überragende Turnmatten Boden mit Turnmatten zusätzlich sichern.

Materialbedarf	
5x kleiner Kasten	3x Kleine Turnmatte

Turnmatten-Brücke

Kleiner Kasten

Turnmatten

Materialbedarf	
2x Kastendeckel	2x Kleiner Kasten

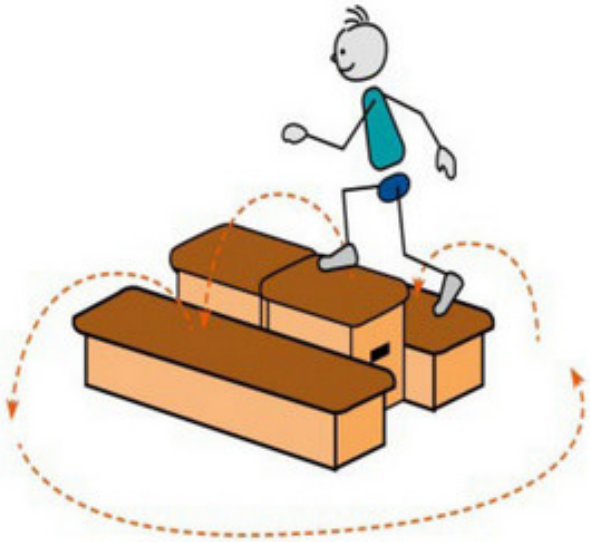

Kleine Pyramide

Kastendeckel

Kleiner Kasten

Materialbedarf	
2x Kleiner Kasten	2x Weichboden
3x Langbank	1x Barren
1x großer Kasten	

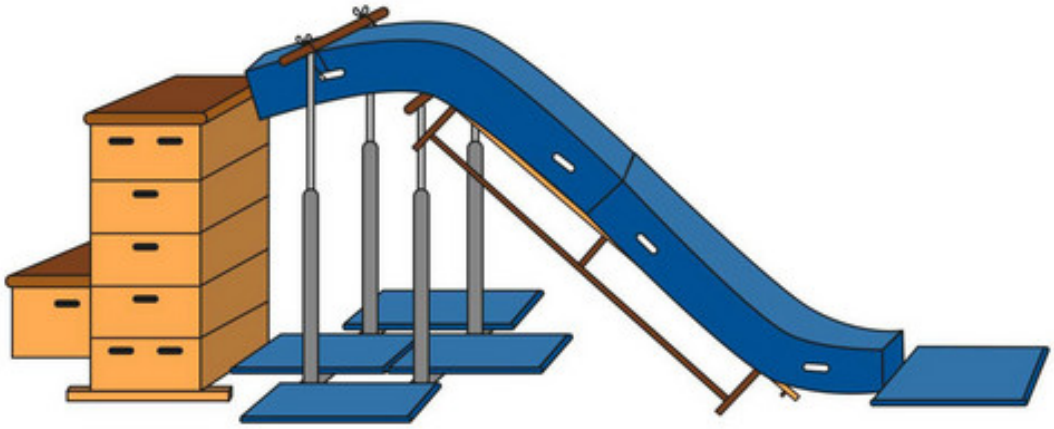

Kleine Weichbodenrutsche

Barren

Großer Kasten

Kleiner Kasten

Langbank

Weichboden

Turnmatten

Materialbedarf	
1x Kleine Turnmatte	1x Sprungbrett
1x Kastendeckel eines großen Kastens	1x Ball
4x Kegel	

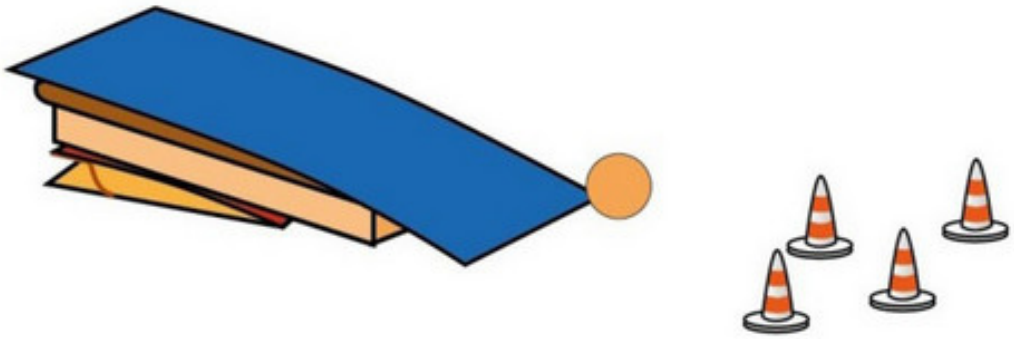

Kegeln

Kastendeckel

Sprungbrett

Kegel

Turnmatten

Materialbedarf	
1x Langbank	1x Weichboden
3x Kastendeckel	3x Mittelteil
Ggfs. weitere Weichböden unter Bank (je nach Fallhöhe)	1x Kleine Matte

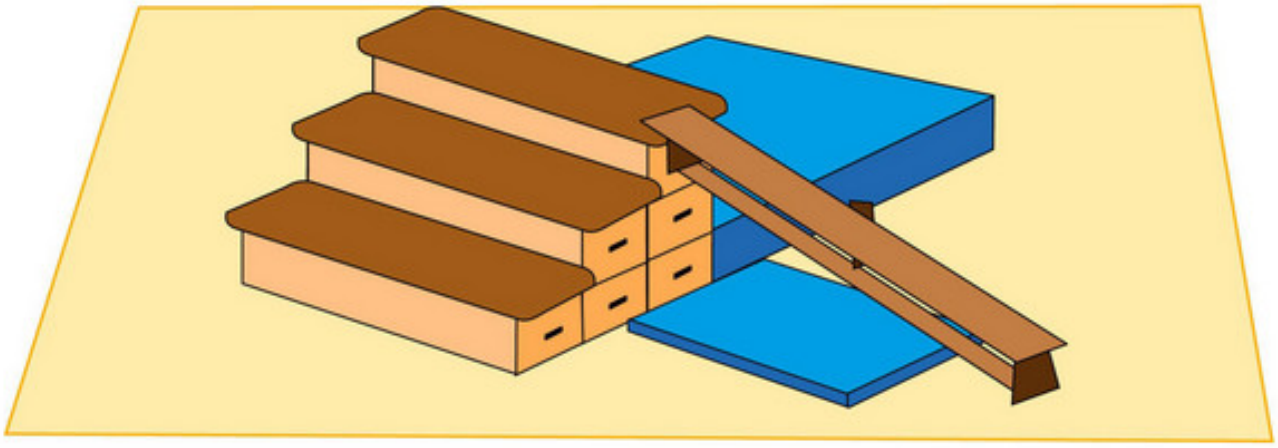

Kastentreppe mit Sprung und Rutsche

Langbank

Kastendeckel

Mittelteil (Kasten)

Weichboden

Turnmatten

Materialbedarf	
6x kleiner Kasten	1x Weichboden
1x großer Kasten	1x Langbank
5x kleine Matte	

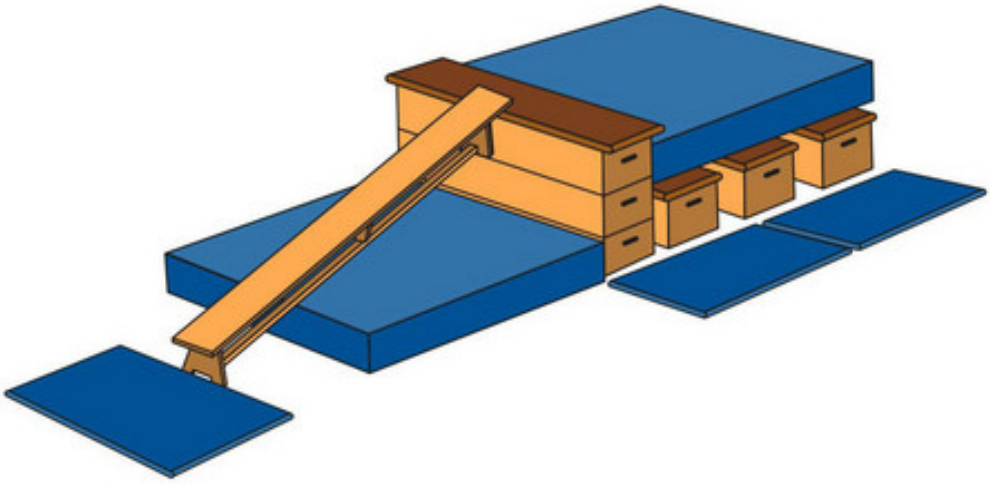

Hochplateau

Großer Kasten

Kleiner Kasten

Langbank

Weichboden

Turnmatten

Materialbedarf	
2x Große Weichböden	1x Kleine Turnmatte
3x Kastendeckel	3x Mittelteil

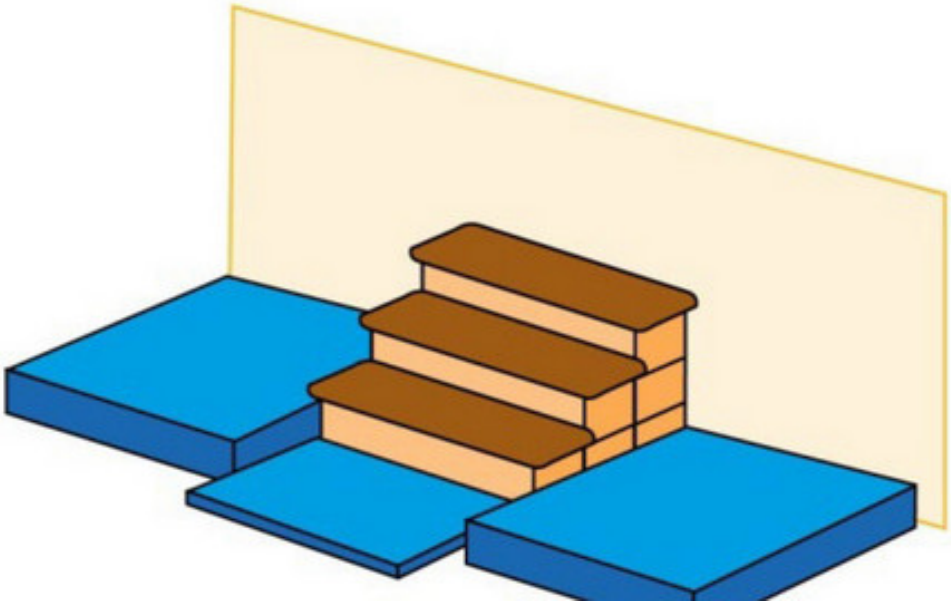

Große Treppe (seitlich gesichert)

Kastendeckel

Mittelteil (Kasten)

Weichboden

Turnmatten

Materialbedarf	
3 x Kastendeckel	3x Mittelteil
1x Reifen	1x Weichboden

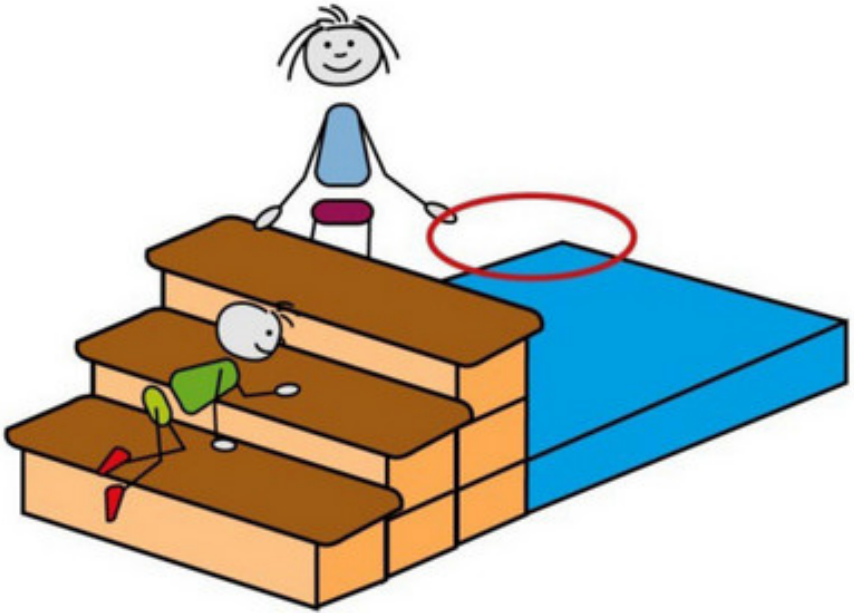

Große Treppe mit kleinem Sprung

Weichboden

Kastendeckel

Mittelteil (Kasten)

Materialbedarf	
2x Großer Kasten	4x Langbank
1x Kleiner Kasten	10x Kleine Turnmatte
2-3 Weichböden	

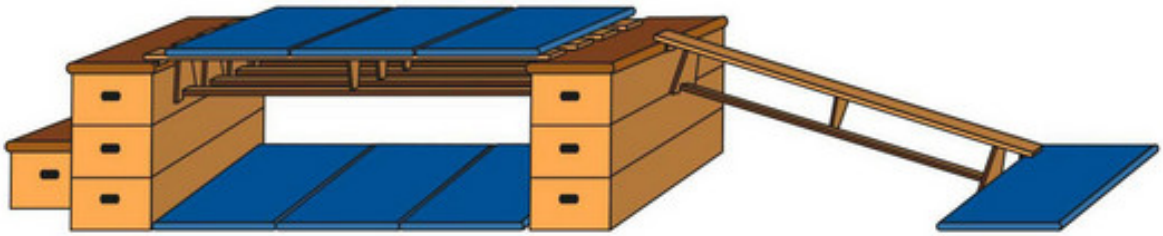

Die große Brücke

Großer Kasten

Kleiner Kasten

Langbank

Weichboden

Turnmatten

Materialbedarf	
1x Barren	1x Weichboden

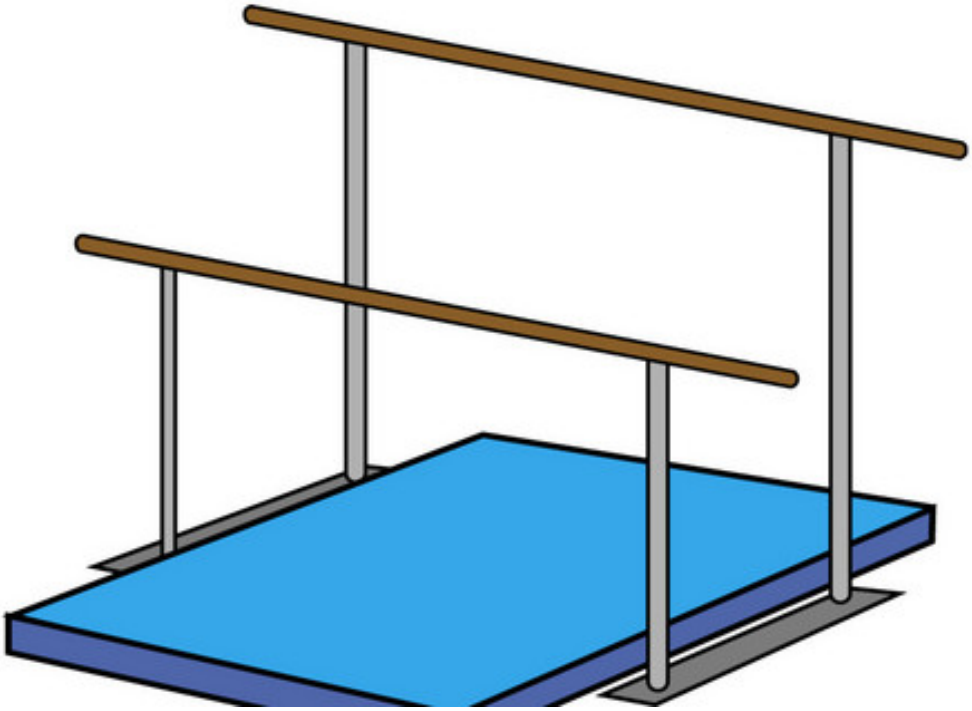

Barren - unterschiedliche Höhe

Barren

Weichboden

Materialbedarf	
1x Barren	1x Weichboden
Ggfs. kleiner Kasten zum Einstieg	

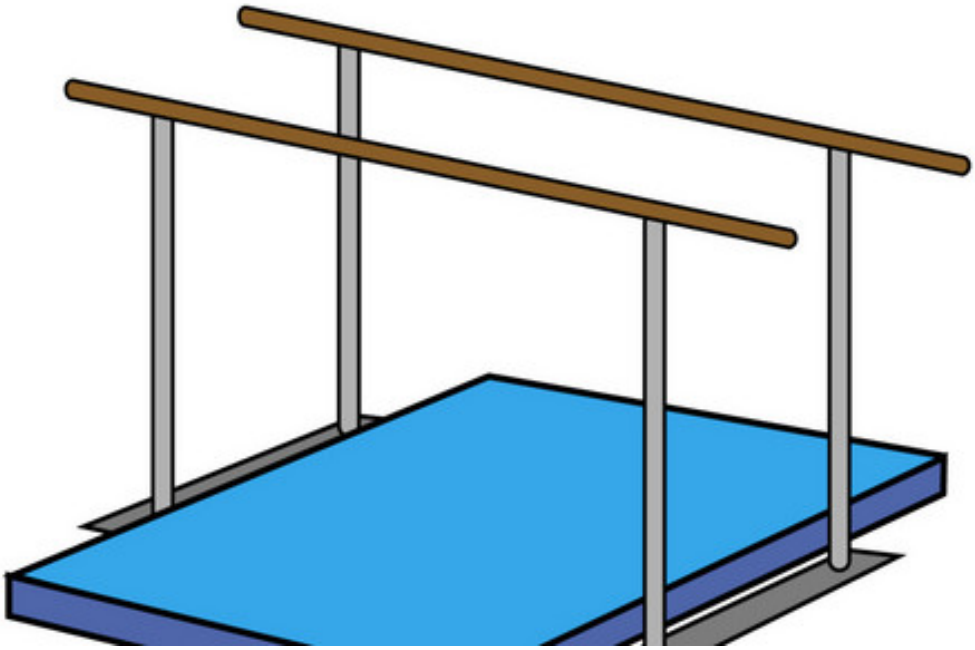

Barren - gleiche Höhe

Weichboden

Barren

Materialbedarf	
2x großer Kasten	4x Langbank
2x kleiner Kasten	Mehrere Turnmatten zur Absicherung

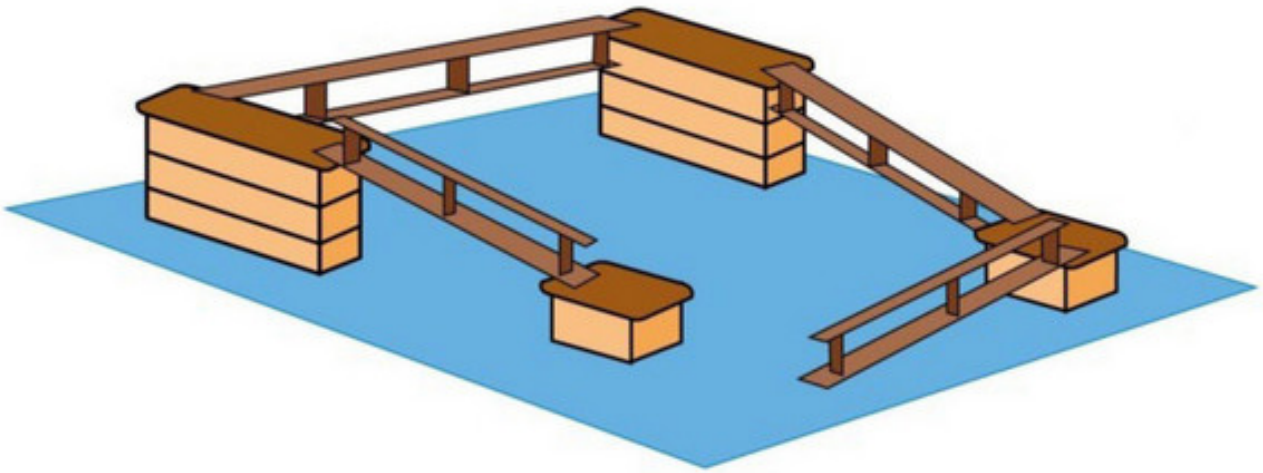

Balanceparcours

Großer Kasten

Kleiner Kasten

Langbank

Turnmatten

Materialbedarf	
1x Langbank	2x kleine Turnmatten
13x Holzstäbe	

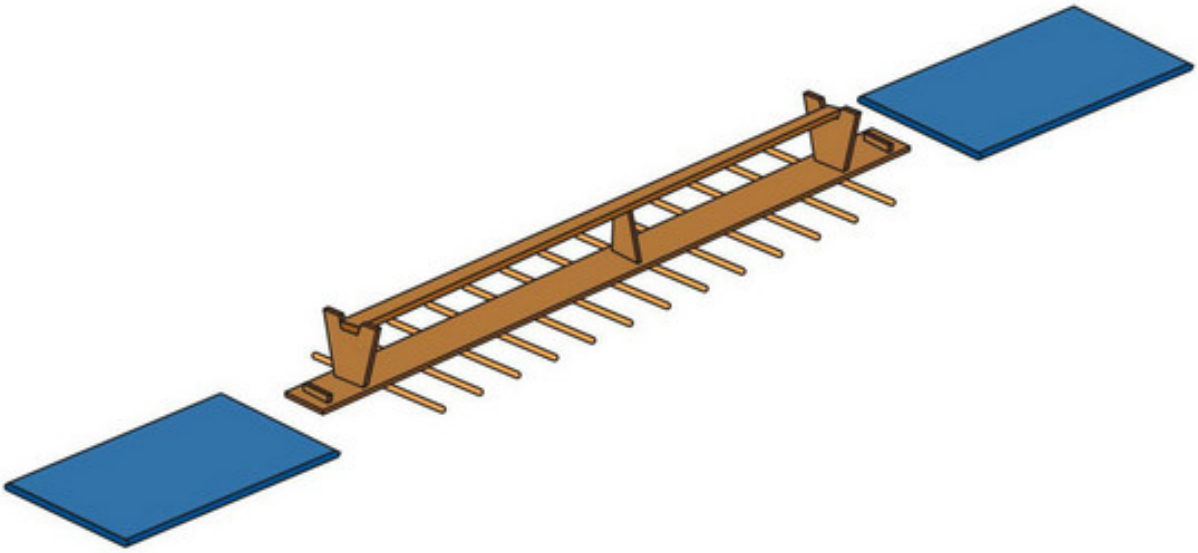

Balance-Akt mit kleinen Turnmatten

Langbank

Holzstäbe

Turnmatten

Materialbedarf	
2x kleiner Kasten	1x Langbank
13x Holzstäbe	

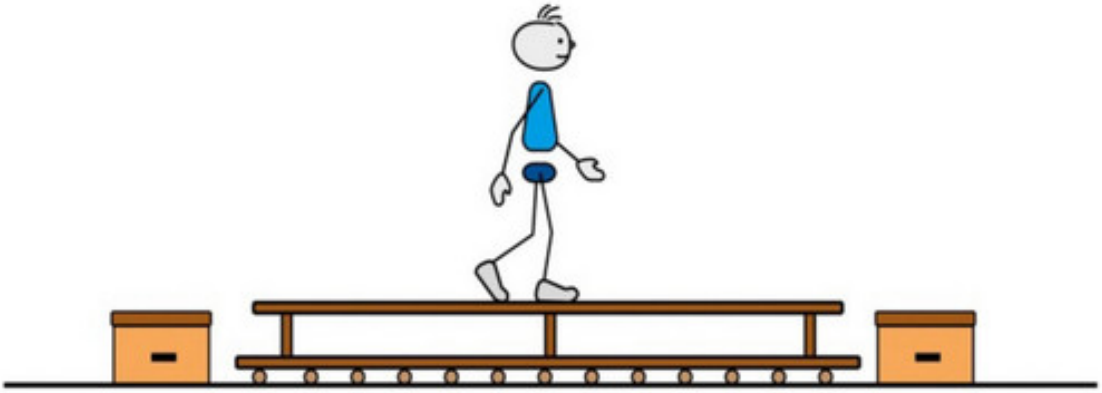

Balance-Akt mit kleinen Kästen

Kleiner Kasten

Langbank

Holzstäbe

BilderSammlung mit Aufbauanleitungen

Großgeräte & Sicherheit!

Bitte beachten Sie, dass Geräteaufbauten immer ein erhöhtes Maß an Sicherheitsvorkehrungen erfordern!

Lesen Sie dazu unsere Sicherheitsinhalte